TBi Industries

Classic TBi 140 / 145

- Luftgekühlt
- Gleiche Gasdüsen wie TBi 150

Technische Daten

MIG / MAG-Handschweißbrenner TBi 140 / 145

Belastbarkeit bei 60% ED (10 min. Zyklus)	
- bei Mischgas:	140 A
- bei CO_2:	160 A
Kühlart	Luftkühlung
Drahtdurchmesser	0.6 - 1.0 mm
Gasdurchfluss	6 l/min
Technische Ausführung	nach IEC 60974-7
Gewicht mit 1.5 m Kabel	0.60 kg
Anschluss	Euro-Zentralstecker andere Anschlussmöglichkeiten (z.B. CLOOS®, ESAB®) auf Anfrage lieferbar.

Beim Einsatz von Impulsstromquellen sinkt die Belastbarkeit. Sonderbrennerhälse und Sonderlängen der Koaxkabel sind möglich.

Bestellnummern für Komplettbrenner

TBi 140	ESG, 45° gebogen	106P3113_0*
TBi 145	ESG, 45° gebogen	101P3113_0*

* An der Leerstelle bitte 3, 4 oder 5 für Brennerlänge 3, 4 oder 5 m eintragen.

CE IEC 60974-7

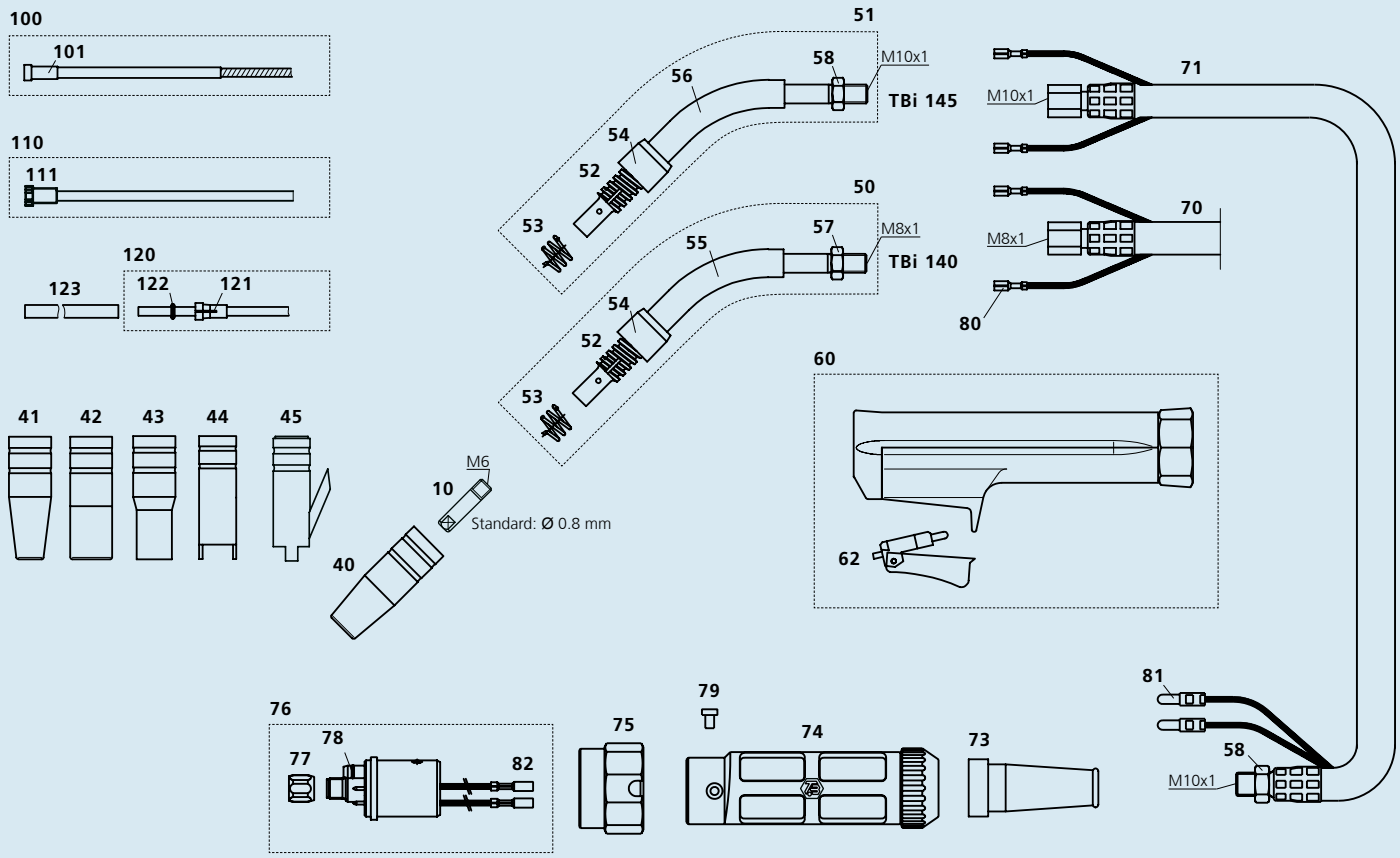

Pos.	Bezeichnung	Art. Nummer
Stromdüsen		
► **10**	**Stromdüse M6x25, ECu**	**340P__1073**
10	Stromdüse M6x25, CuCrZr	340P__3073
10	Stromdüse M6x25 Alu, ECu	341P__1073
Gasdüsen		
► **40**	**Gasdüse kon. NW 12.0 mm**	**345P012002**
40	Gasdüse kon. NW 12.0 mm lange Isol.	345P012402
41	Gasdüse kon. NW 9.5 mm	345P013002
42	Gasdüse zyl. NW 16.0 mm	345P011002
42	Gasdüse zyl. NW 16.0 mm lange Isol.	345P011402
43	Gasdüse flaschenform NW 12.5 mm	345P014002
44	Punktgasdüse NW 16.0 mm lange Isol.	345P015402
45	Nagelaufschweißdüse NW 16 mm	345P015502
Ersatzteile		
50	Brennerhals TBi 140, 45°	106P001022
51	Brennerhals TBi 145, 45°	101P001001
52	Gasdüsenträger TBi 150 ohne Feder	102P002037
53	Haltefeder TBi 140/145/150	102P002011
54	Schutzhülse TBi 140/145/150	102P002003
55	Gummischlauch 8x2.0 mm	310P082002
56	Gummischlauch 10x2.0 mm	310P102102
57	Sechskantmutter M8x1	106P002023
58	Sechskantmutter M10x1	101P002005
60	Griffschale klein, blau, kpl. (TBi 140)	380P212005
60	Griffschale klein, blau, kpl. (TBi 145)	380P220001
62	Druckschalter, rot, 2-polig	385P021016
70	PVC-Koaxkabel 14 qmm (TBi 140)	359P1441_0*
71	PVC-Koaxkabel 14 qmm (TBi 145)	359P1451_0*
73	Knickschutz 16-50 qmm	600P002106

Pos.	Bezeichnung	Art. Nummer
74	Knickschutz 2-teilig kpl.	701P001045
75	PVC-Anschlussmutter	701P002081
76	Eurostecker ESG kpl., 2-polig, Federkontakte	701P001048
77	Überwurfmutter M10x1	701P002005
78	O-Ring 4.0x1.0 mm (Gasstift)	365P100040
79	Schlitzschraube M4x6	100P008401
80	Kabelschuh, flach	375P000023
81	Steuerleitungsstecker, isoliert, rund	375P000004
82	Steuerleitungsbuchse, isoliert, rund	375P000003
Drahtführungen		
► **100**	**Drahtspirale weiß (x.40 m) für Draht 0.6-0.9 Standard für TBi 145**	**324P1338_4***
100	Drahtspirale blau (x.40 m) für Draht 0.8-1.0	324P1545_4*
101	Haltenippel für Spirale 1.3x3.8 mm	330P015040
101	Haltenippel für Spiralen AD 4.5 mm	330P025045
► **110**	**PE-Seele (x.10 m) für Draht 0.6-0.9 Standard für TBi 140**	**328P1538_5***
111	Haltenippel für PE-Seele (ESG)	339P038401
120	Teflonseele blau (x.50 m) für Draht 0.6-0.9	326P1540_5*
121	Haltenippel für Kunststoffseelen 2.0x4.0 mm	331P020040
122	O-Ring 3.50x1.50 mm (Teflonseele)	365P150035
123	Stützrohr 5x4.4 mm, L=150 mm	329P544150

► = Standardausrüstung

* Bitte an Leerstelle entsprechende Angaben für Brennerlänge oder Drahtdurchmesser einsetzen, z.B. 08 für 0.8 mm, bzw. 3 für 3 m.

© 2006 TBi Industries GmbH. Alle Rechte vorbehalten. Technische Änderungen vorbehalten. Garantie nur bei Verwendung von Original TBi Ersatz- und Verschleißteilen.
Kopie oder Nachdruck auch auszugsweise nicht gestattet. Nr. DOKP111101, 03/2006.

TBi Industries GmbH
Ruhberg 14
D-35463 Fernwald-Steinbach

Postfach 67
D-35461 Fernwald-Steinbach

Tel. + 49 6404 9171-0
Fax. + 49 6404 9171-58

Internet: www.tbi-industries.com
E-mail: info@tbi-industries.com